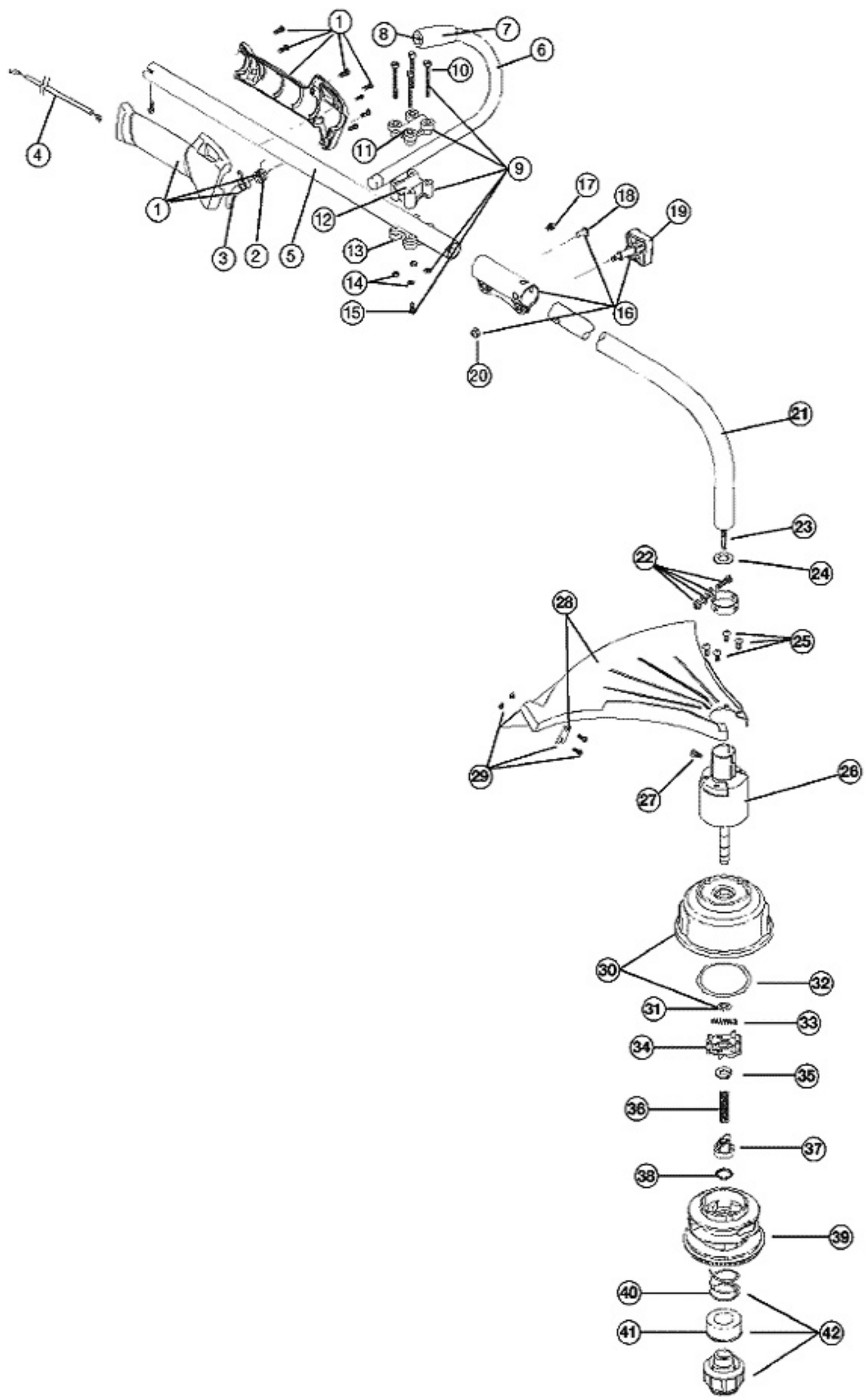
1
2
3
4
5
6
7
8
9
10
11
12
13
14
15
16
17
18
19
20
21
22
23
24
25
26
27
28
29
30
31
32
33
34
35
36
37
38
39
40
41
42

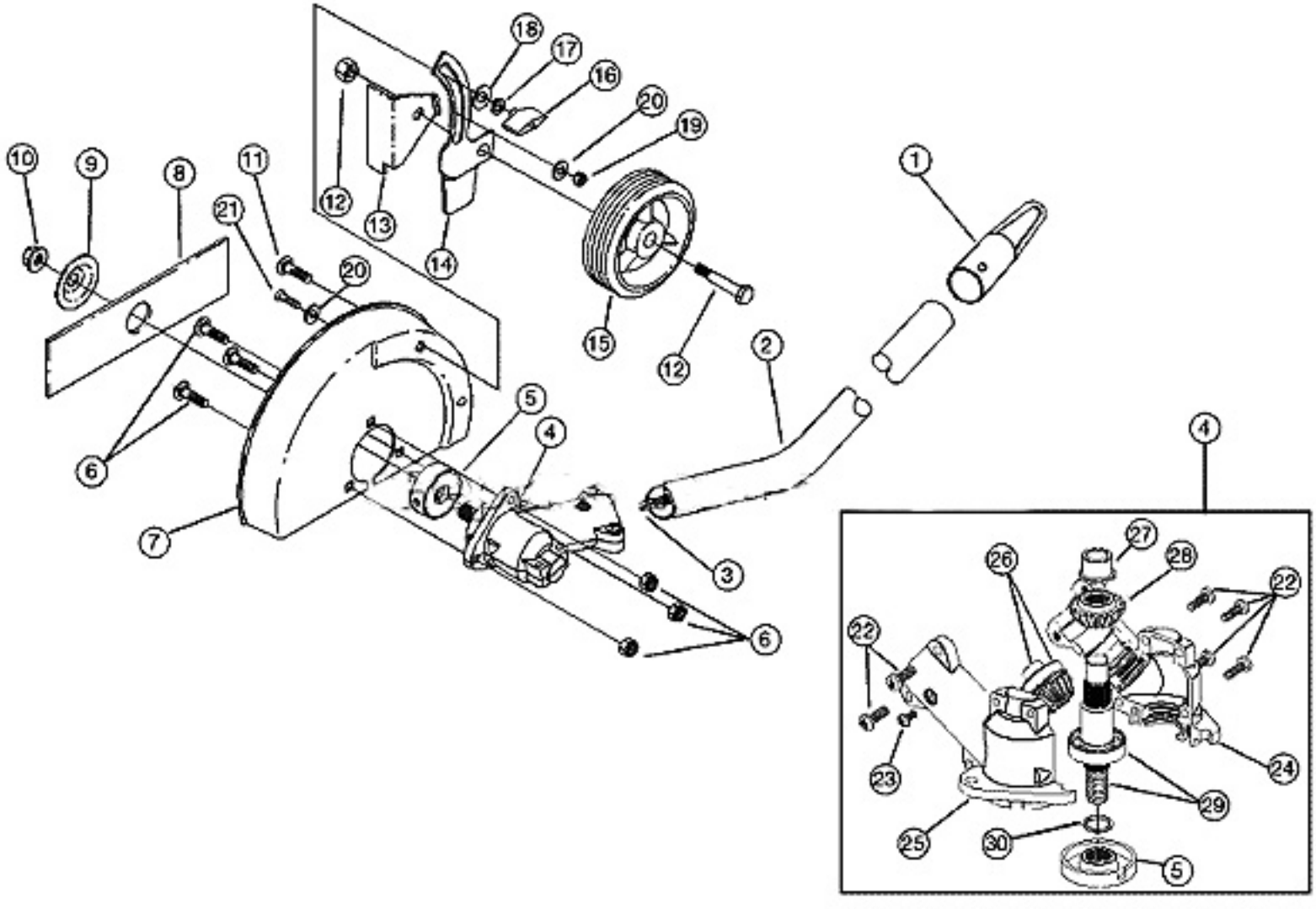
1
2
3
4
5
6
7
8
9
10
11
12
13
14
15
16
17
18
19
20
21
22
23
24
25
26
27
28
29
30

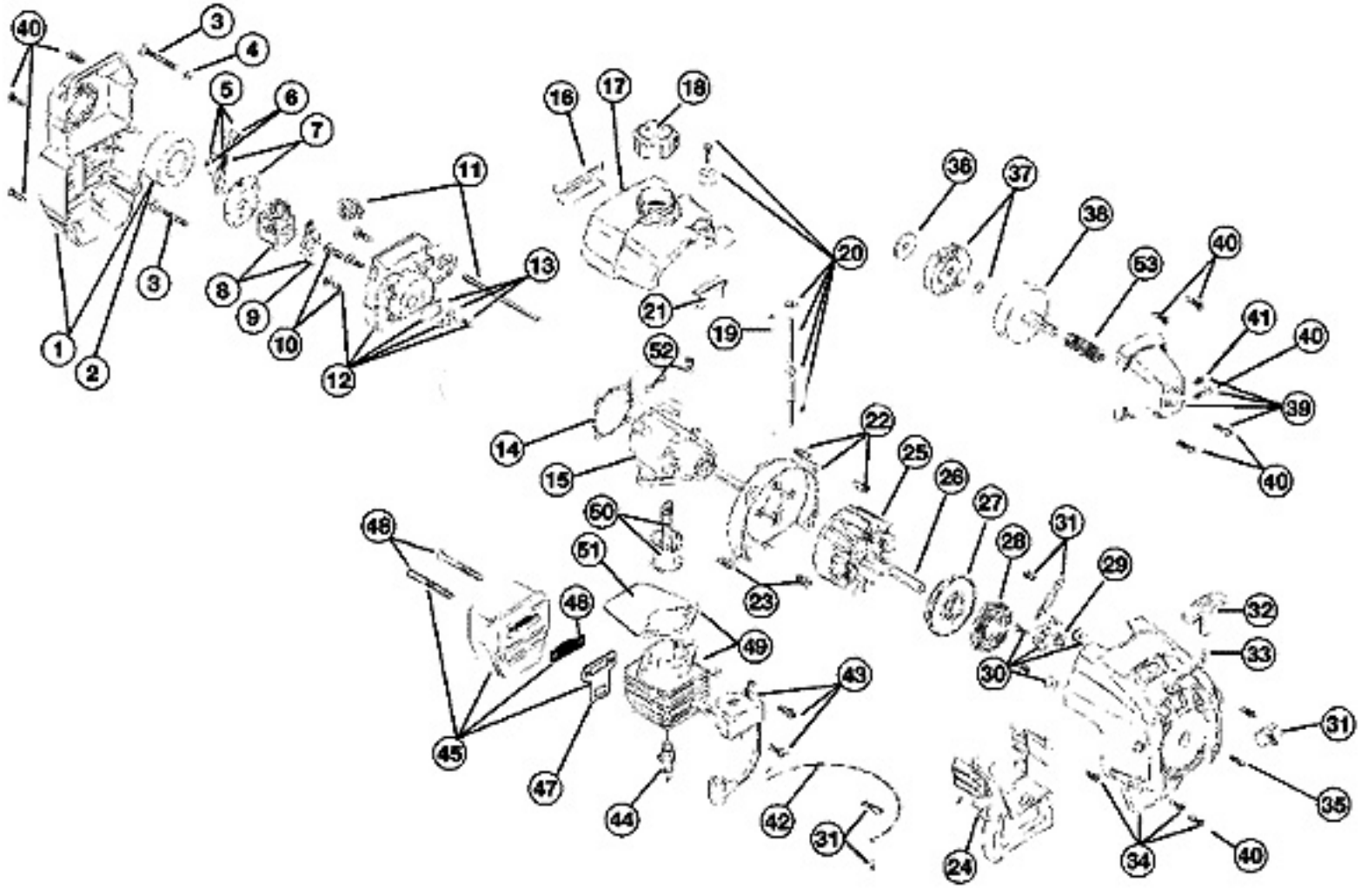
40
3
4
5
6
7
16
17
18
36
37
38
53
40
41
40
39
40
11
13
20
21
19
52
14
15
22
25
26
27
28
31
29
32
33
30
31
35
34
40
24
31
42
43
44
47
45
48
49
51
50
23
1
2
3
8
9
10
12